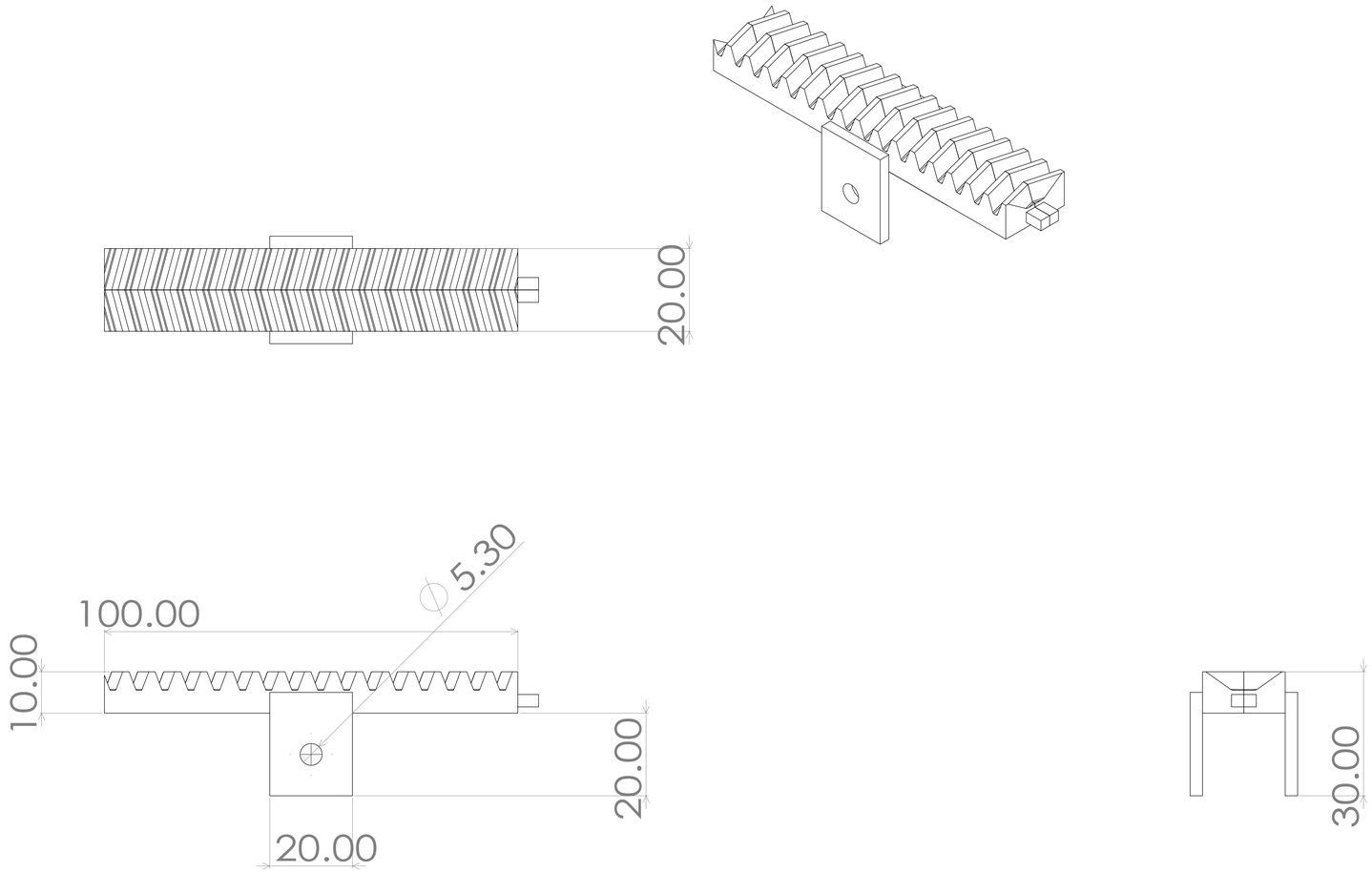

はすばラック全体中

A0

SOLIDWORKS 教育用製品 (教育用目的でのみ使用可)