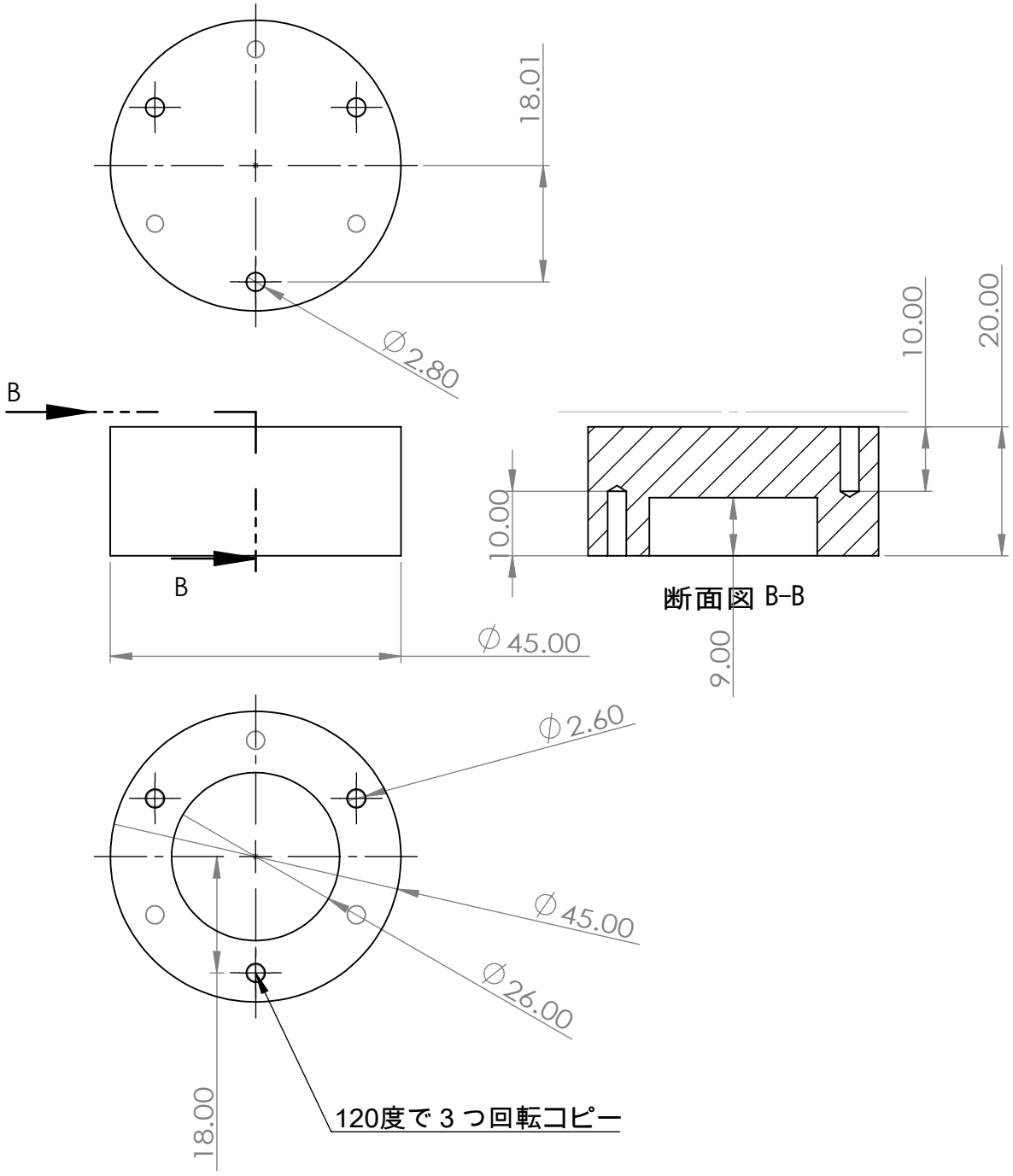

指示なき場合： 寸法はミリメータとする 表面粗さ： 公差　： 寸法　： 角度　：	仕上げ：	バリ取り、鋭角の除去	図面測定不可	改訂

	名　前	署　名	日　付				名称：
製　図							
検　図							
承　認							
製　産							
品　管				材料：			図面番号： ballcaster_spacer　A4
				重量：			尺度：1:1　葉数 1 / 1