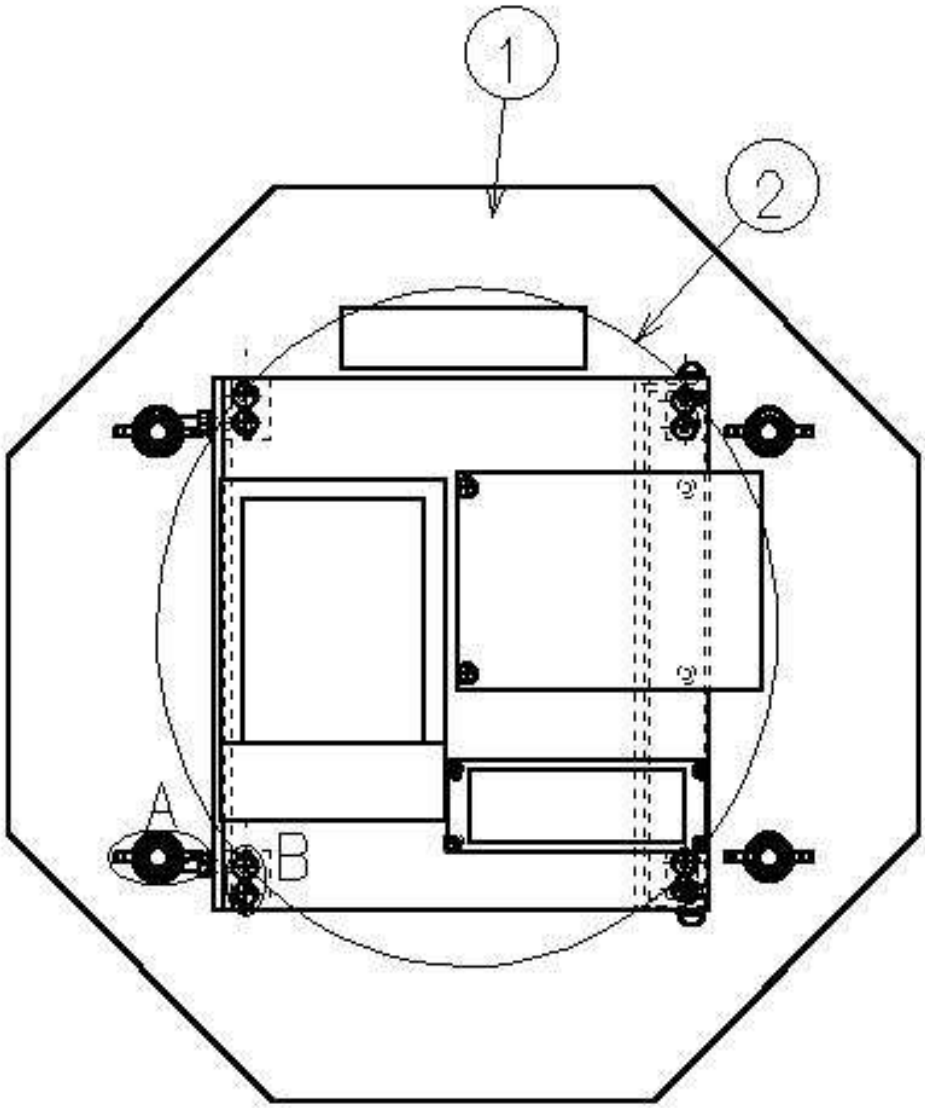
1
2
A
B

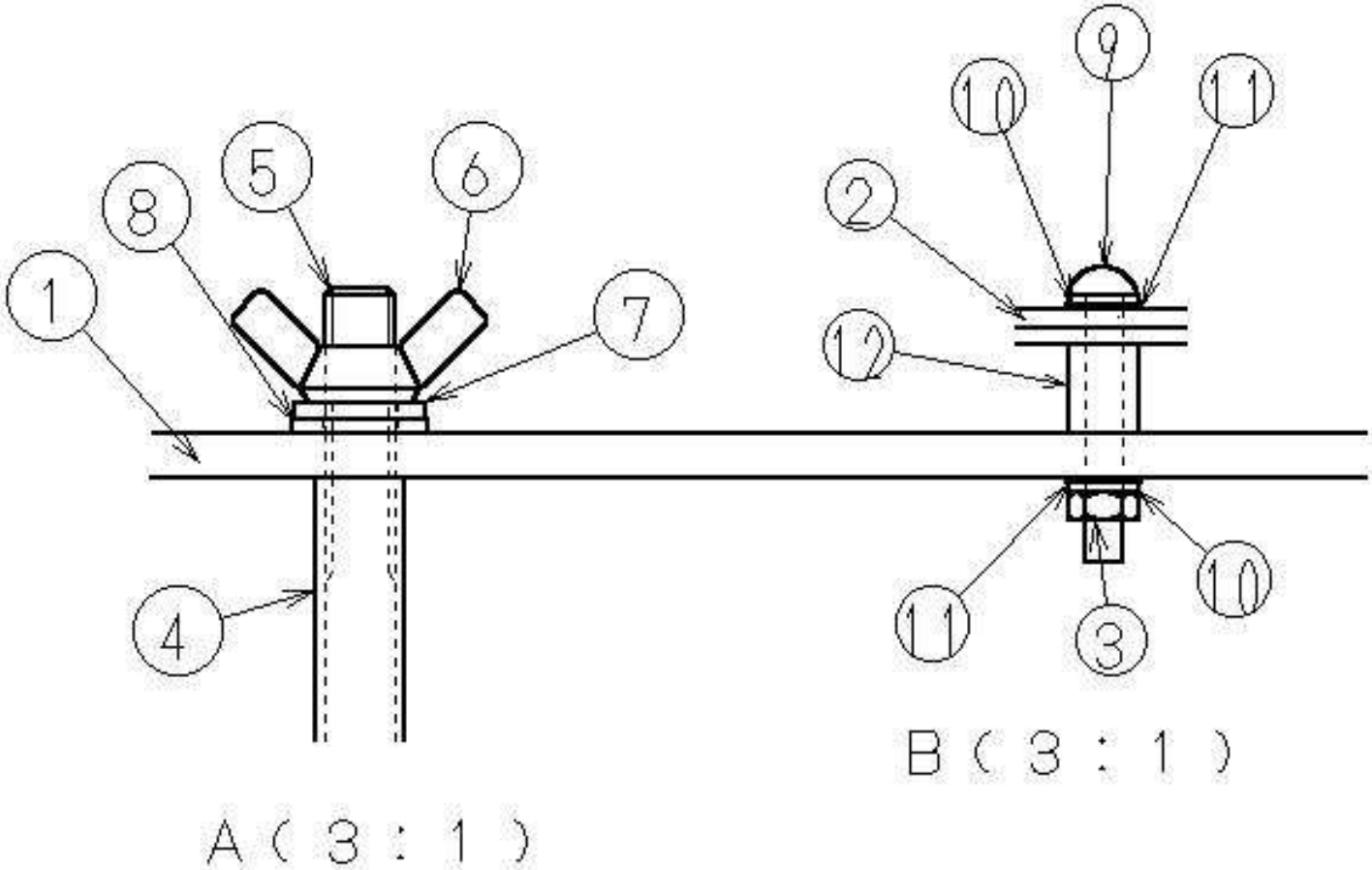
1
8
5
6
7
4
2
9
10
11
12
11
3
10
B (3 : 1)
A (3 : 1)