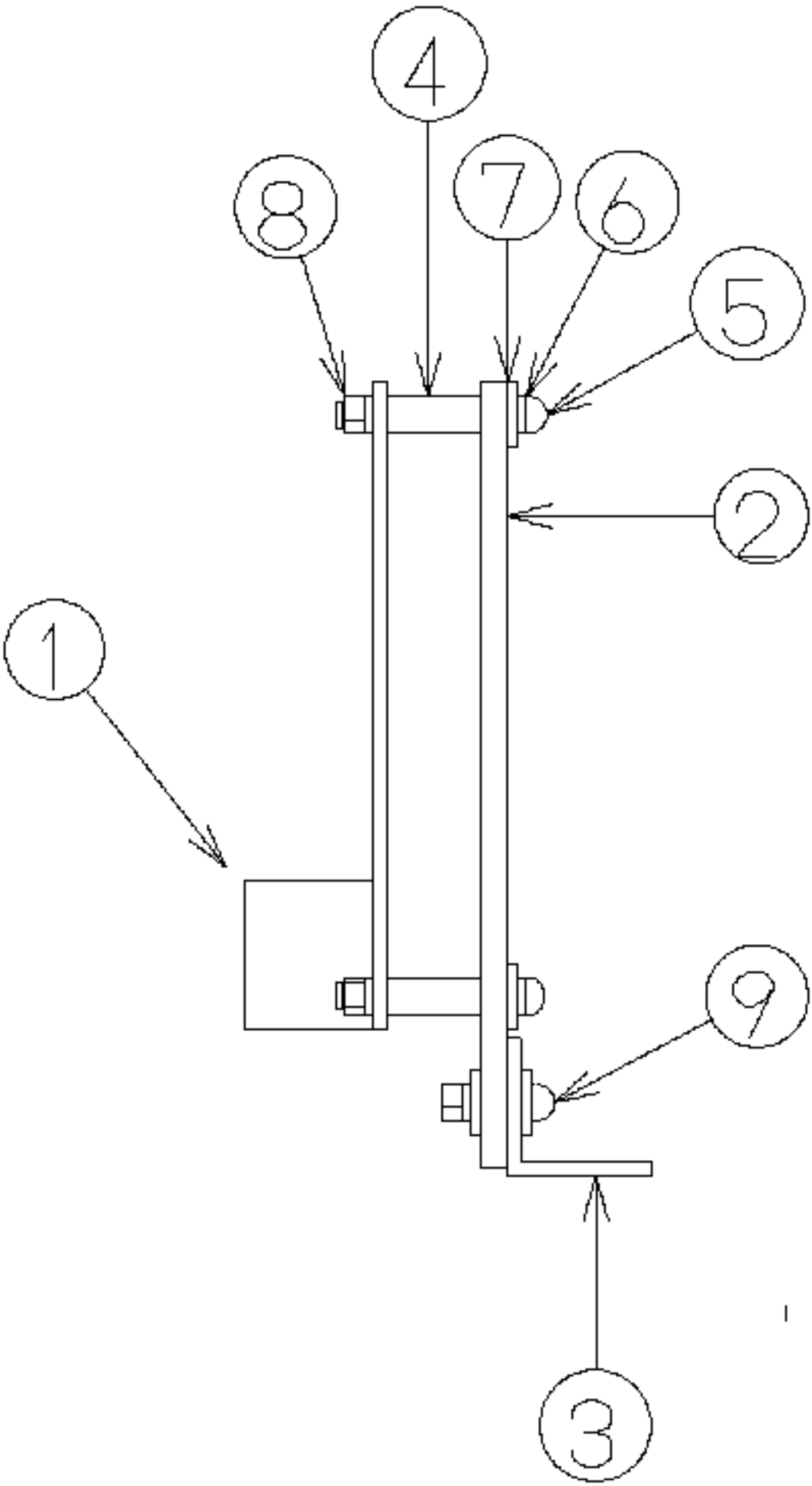
4
8
7
6
5
2
1
9
3