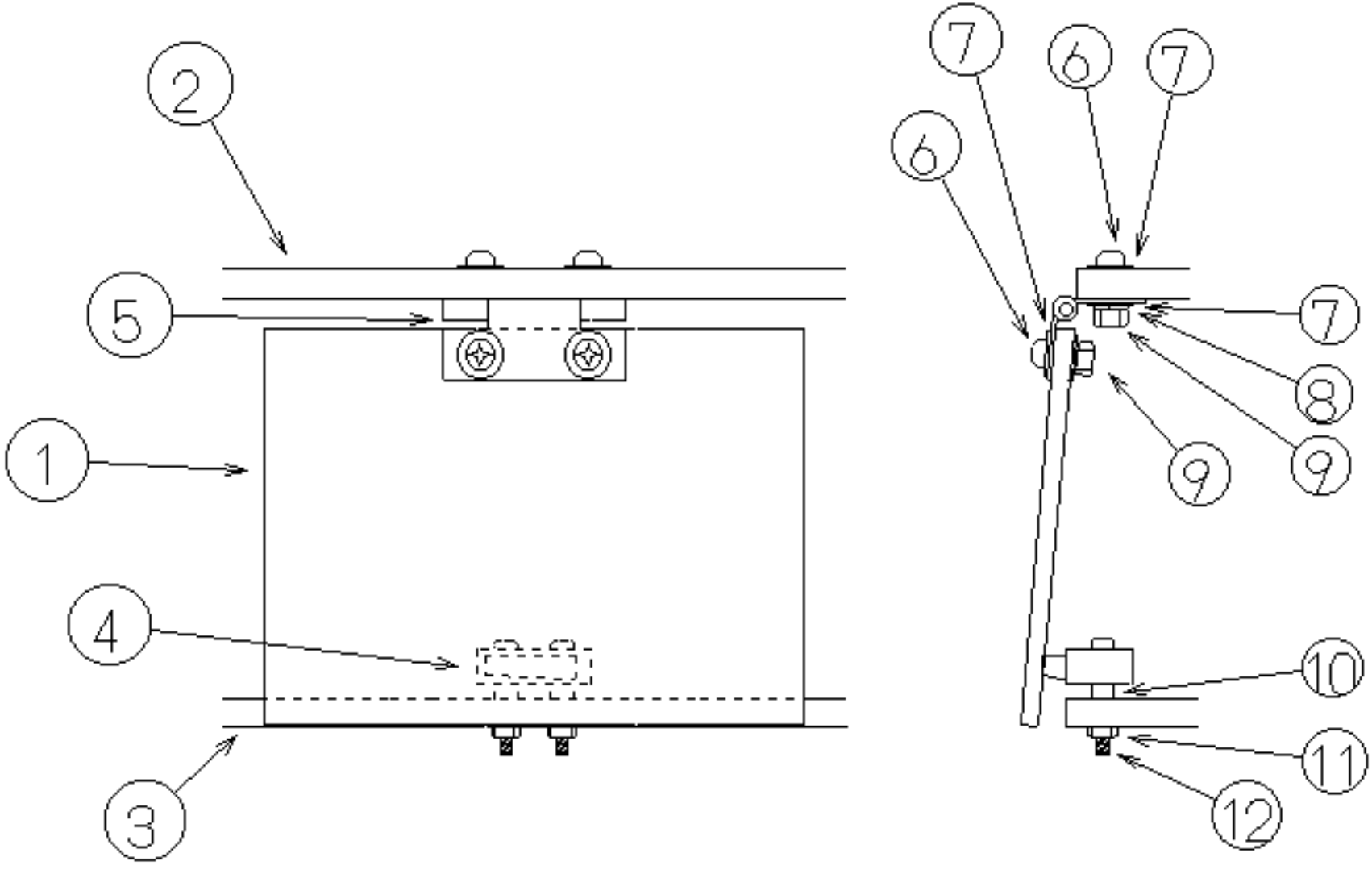
2
5
1
4
3
7
6
7
6
7
8
9
9
10
11
12