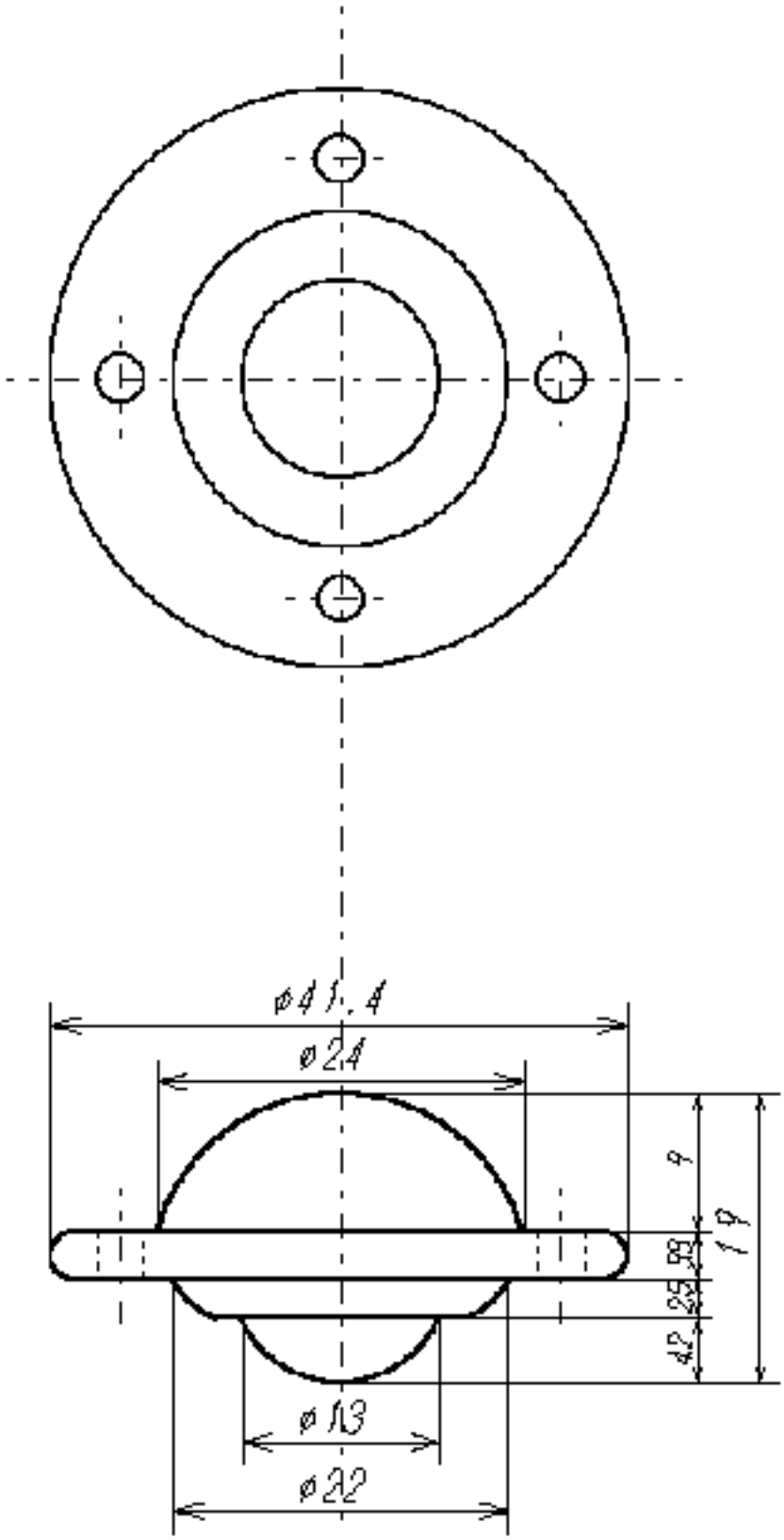
ø41,4
ø24
9
19
3,5
2,5
4,2
ø13
ø22